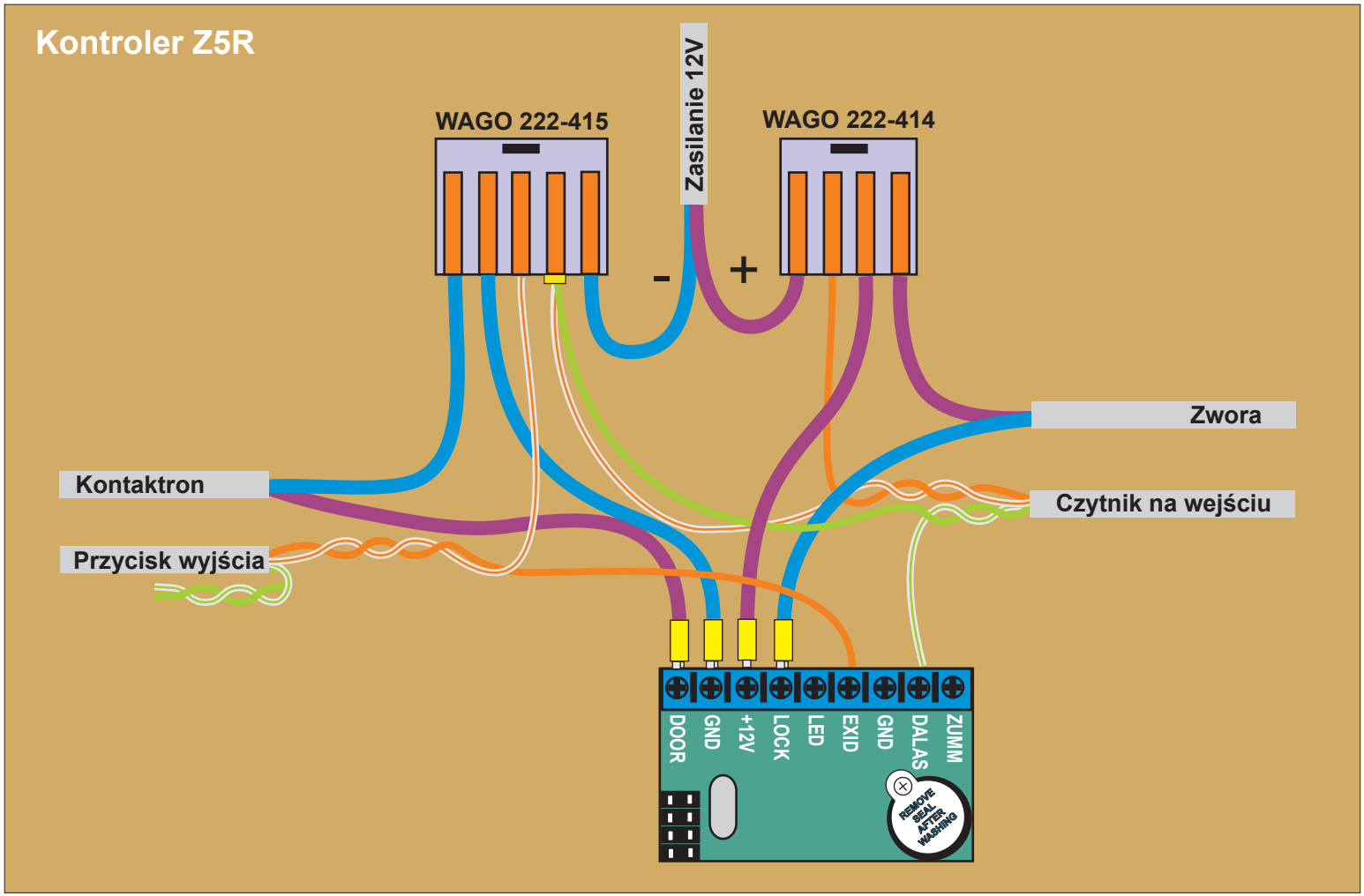
Kontroler Z5R
WAGO 222-415
Zasilanie 12V
WAGO 222-414
-
+
Zwora
Kontaktron
Czytnik na wejściu
Przycisk wyjścia
DOOR
GND
+12V
LOCK
LED
EXID
GND
DALAS
ZUMM
REMOVE SEAL AFTER WASHING

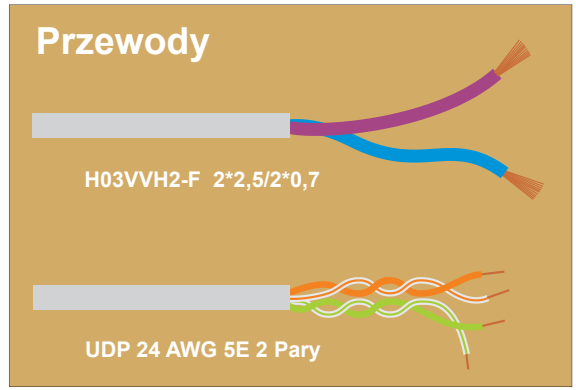
Przewody
H03VVH2-F 2*2,5/2*0,7
UDP 24 AWG 5E 2 Pary

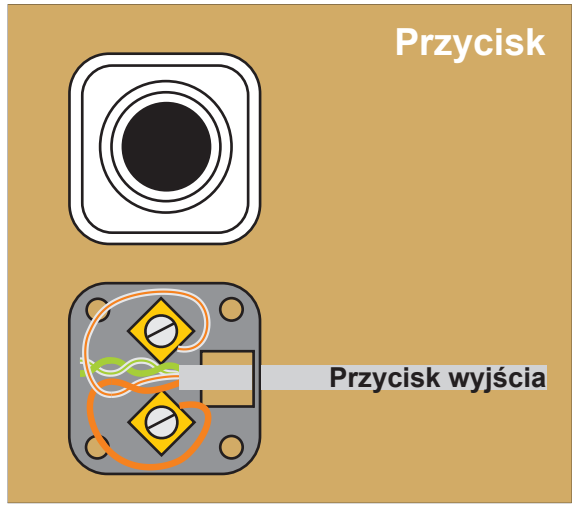
Przycisk
Przycisk wyjścia

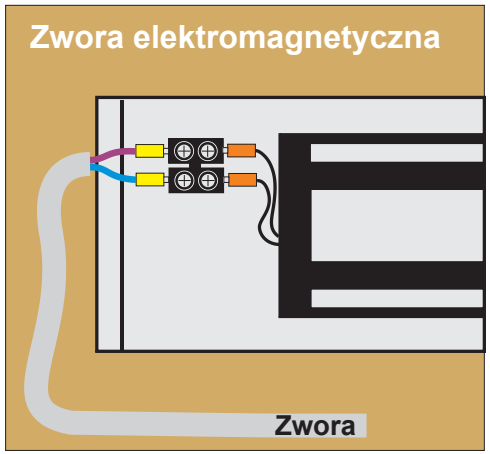
Zwora elektromagnetyczna
Zwora

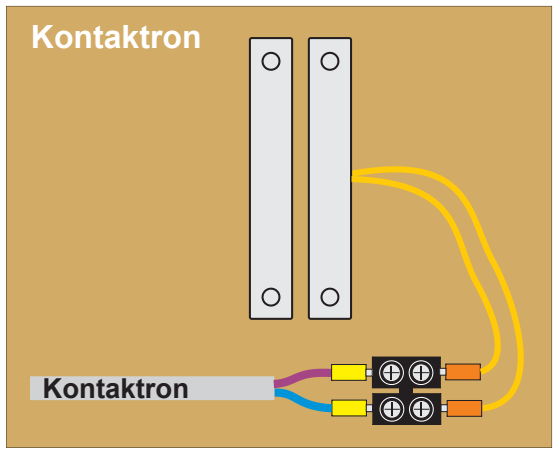
Kontaktron
Kontaktron

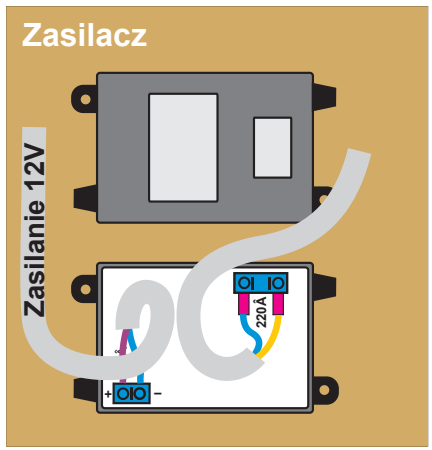
Zasilacz
Zasilanie 12V
220A
+
-

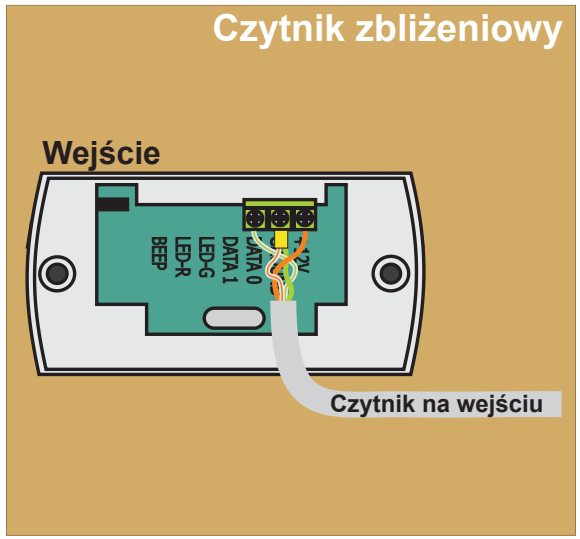
Czytnik zbliżeniowy
Wejście
BEEP
LED-R
LED-G
DATA 1
DATA 0
+12V
Czytnik na wejściu

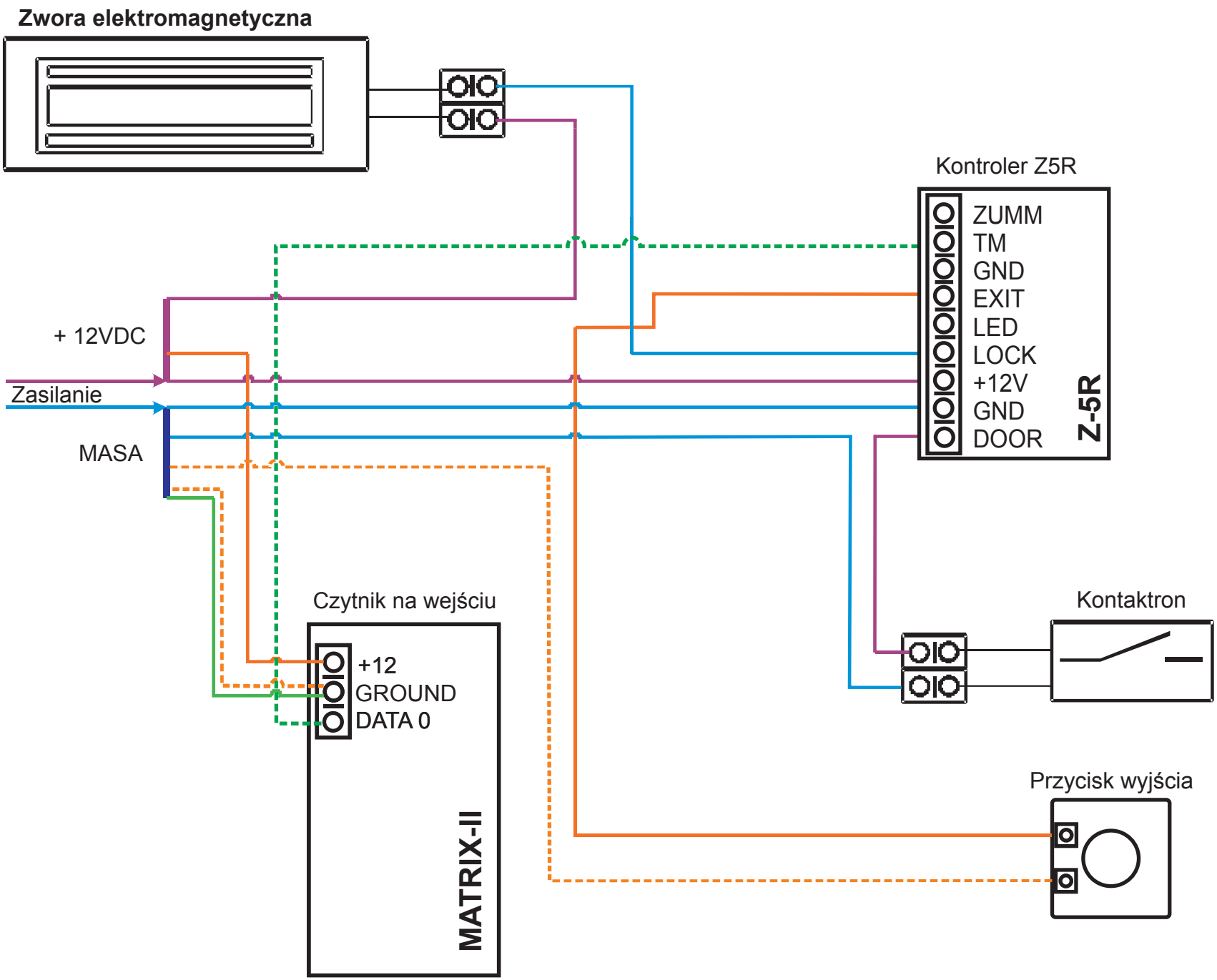
Zwora elektromagnetyczna
Kontroler Z5R
ZUMM
TM
GND
EXIT
LED
LOCK
+12V
GND
DOOR
Z-5R
+ 12VDC
Zasilanie
MASA
Czytnik na wejściu
+12
GROUND
DATA 0
MATRIX-II
Kontaktron
Przycisk wyjścia